Menzi Muck **M5**20
Menzi Muck **M5**25
Menzi Muck **M5**30
Menzi Muck **M5**35
Menzi Muck **M5**40
Menzi Muck **M5**45

M5

La Menzi Muck M5.
Potente, eficiente y tecnológicamente líder.

menzi muck

La acreditada serie Menzi M5.
Las variantes de modelo de un vistazo.

M520	• Tracción hidrostática a 2 ruedas mediante las dos ruedas grandes • Dos ejes de liberación rápida con rodetes sobre las ruedas pequeñas • Estabilizador hidráulico telescópico	
M525	*Igual que Menzi Muck M520 con* • ruedas motrices grandes y guiadas (dirección trasera hidráulica)	
M530	• Tracción hidrostática a todas las ruedas mediante dos ruedas grandes y dos pequeñas • Estabilizador hidráulico telescópico	
M535	*Igual que Menzi Muck M530 con* • ruedas motrices grandes y guiadas (dirección trasera hidráulica) • Opcional: eje regulador mecánico o hidráulico	
M540	• Tracción hidrostática a las cuatro ruedas mediante cuatro ruedas grandes • Estabilizadores paralelos P-Matik 2017 • Opcional: puntales de montaña mecánicos o hidráulicos telescópicos	
M545	*Igual que Menzi Muck M540 con* • Dirección a las cuatro ruedas controlada por sensor	

Ahorro. Potencia. Eficiencia. Motor, sistema hidráulico, sistema eléctrico y refrigeración.

APM - hasta el 30% de ahorro de combustible

El control APM (Anticipating Power Management) garantiza una interacción rápida y armoniosa entre el motor y el sistema hidráulico. La presión del motor se reduce así a un mínimo absoluto. Los modos Power, Eco y Fine son ayudas adicionales para un manejo eficiente de las máquinas. Función Power-Lift para fuerza máximas.

Motor

El potente motor turbodiésel Deutz de 4 cilindros y 115 kW/157 CV se adapta óptimamente al sistema completo, garantizando así un mínimo en costes de combustible y funcionamiento total.

Deutz T4F

Con la norma de emisiones EURO IV, Deutz apuesta en el sistema por la reducción catalítica selectiva, compuesta de catalizador SCR y otros componentes como inyector y alimentación de AdBlue®. El medio ambiente está protegido gracias a la minimización efectiva del óxido de nitrógeno con una potencia homogénea.

Deutz T3A

Los motores de la norma de emisiones IIIA pueden utilizarse para máquinas que se exporten a países no regulados. Para más información, póngase en contacto con su asesor al cliente.
www.menzimuck.com/service-vertrieb

Sistema de refrigeración

Sistema de refrigeración por aspiración de generosas dimensiones para aceite hidráulico, aire de carga y agua, tres elementos de refrigeración adaptados entre sí, máxima potencia frigorífica gracias a la disposición lateral de los elementos de refrigeración, motor de ventilador variable con control de accionamiento en función de la necesidad; opcionalmente: elemento condensador basculante para aire acondicionado y ventilador reversible.

Giro con gran corona giratoria

El motor de émbolo radial con freno automático de discos múltiples actúa directamente sobre el dentado interior de la corona giratoria de dos hileras de bolas (Ø 1200 mm, flancos endurecidos en los dientes). El motor giratorio de gran volumen es extremadamente silencioso y no requiere mantenimiento. La fuerza de giro máxima está disponible en toda la gama de velocidades.

Contenidos de los depósitos

Depósito de combustible	205 litros
Depósito de reserva en el chasis	230 litros
Depósito de AdBlue	20 litros
Contenido de aceite hidráulico del sistema	220 litros

Sistema hidráulico

Sistema hidráulico Load Sensing de Bosch-Rexroth perfectamente adaptado. El ciclo de trabajo armónico nos permite alcanzar la máxima potencia y precisión.

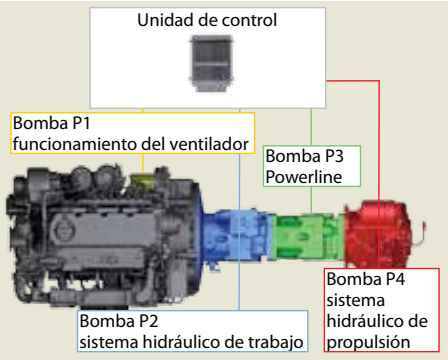

Opciones interesantes

- Lubricación central automática
- Aceite hidráulico biodegradable
- Powerline con más litros de capacidad
- Filtro de derivación de aceite hidráulico
- Equipo elevador y equipamiento para carretera
- Preinstalación de cabestrante
- Tubería de aceite de fuga y límite de carrera
- Válvulas de cierre conectables
- Seguro antirrotura de la manguera del cilindro del balancín

Cilindros del sistema hidráulico

Todos los cilindros hidráulicos en el bastidor están equipados con válvulas de retención (seguro antirrotura de la manguera). Los cilindros hidráulicos en el brazo están equipados con amortiguación final.

Conexiones hidráulicas

Mediante la pantalla a color pueden ajustarse las conexiones adicionales hidráulicas.

Circuito de control 1 (en el brazo)

Hasta 200 l/min. mediante pedal proporcional: de doble acción

Circuito de control 2 (en el brazo)

Hasta 100 l/min. mediante balancín proporcional en el joystick derecho: de doble acción

Circuito de control 3 (en el brazo)

Hasta 50 l/min. mediante elementos de conmutación b/n en el joystick izquierdo – de doble acción (opcional)

Circuito de control 4 (en el brazo)

Para enganche rápido hidr. a partir de presión piloto: de doble acción (opcional)

Conexión de cabestrante (en el chasis)

Hasta 120 l/min. mediante balancín proporcional en el joystick izquierdo: de doble acción

Tubería de retorno (en el brazo)

Para martillo hidráulico

Powerline 2017 (optional)

Conexión adicional de efecto simple o doble hasta 220 l/min; prioridad mediante bomba separada.

Tubería de aceite de fuga (opcional)

menzi muck

Menzi Muck, el líder tecnológico. Innovaciones que nos convierten en número 1.

La nueva Powerline 2017 con más litros de capacidad
Opcionalmente, una bomba separada alimenta la conexión auxiliar con hasta 220 litros por minuto, mientras que el suministro de aceite constantemente elevado aumenta considerablemente la eficiencia del implemento. Las cantidades en litros y las presiones pueden programarse individualmente.

La Powerboom de Menzi
En el acreditado y único brazo de excavadora de la serie M se integra un alto grado de innovación. Únicamente en Menzi Muck, el cilindro de la pluma está dispuesto en posición horizontal en la parte central. De este modo, se evitan las colisiones en el cilindro de la pluma.

Cinemática de gran angular con amplificador de potencia
Con la cinemática de la Menzi Muck, el trabajo óptimo en el corto alcance con un radio de giro mínimo contrasta con la máxima extensión del brazo de la excavadora. El amplificador de potencia Menzi proporciona las mayores fuerzas posibles en todo el rango de trabajo.

Fuerzas sin igual

Fuerza de elevación con 3,0 m de alcance de la pluma	máx. 9200 kg
Fuerza de elevación con 4,5 m de alcance de la pluma	máx. 6000 kg
Fuerza de elevación con 6,0 m de alcance de la pluma	máx. 4100 kg
Fuerza de arranque inicial	102 kN
Fuerza de arranque	69 kN
Fuerza de empuje del telescopio	191 kN
Momento de giro	52 kNm

Gestión de herramientas
La pantalla puede utilizarse para almacenar las cantidades de litros requeridas para 15 implementos. Cuando se cambia la herramienta, simplemente se selecciona la preprogramación correspondiente.

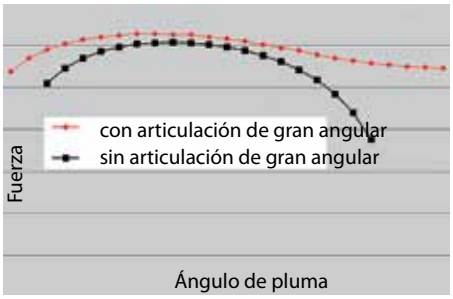

Comparativa de curvas de excavación
Con la cinemática del brazo Menzi es posible trabajar eficientemente en un área más grande.

La cabina panorámica.
El conductor está situado en el centro.

Cabina panorámica
La visibilidad completa en todo el entorno de trabajo, los estabilizadores y las ruedas ofrecen al conductor seguridad y pleno control en cualquier situación. La cabina de gran tamaño ofrece una percepción de espacio perfecta y muchos detalles prácticos para un trabajo relajado.

Confort y seguridad
Desde el joystick ergonómico con balancines proporcionales y reposamanos, hasta el asiento del conductor de confort con suspensión neumática de serie, pasando por los reposabrazos ajustables y los pedales, todo se ha hecho para ofrecer al conductor el máximo confort.

Tablero de instrumentos con pantalla LCD
Accesorios analógicos claramente dispuestos con display a color integrado para la visualización de numerosos indicadores. Interruptores basculantes con iluminación LED como otros elementos de mando.

Amplio equipamiento estándar
«Roll-Over-Protection-System» – ROPS según (DIN ISO 3471), esquinas de hierro fundido en la superestructura como protección contra impactos, apertura asistida por resorte de gas de las tapas laterales y traseras, cámara de visión trasera, bomba de llenado de diésel con desconexión de límite, filtro de aire ciclónico, compartimento para herramientas integrado, radio DAB+ con reproductor de CD/MP3, calefacción potente con siete toberas de aire ajustables individualmente, filtro de polen y recirculación, 5 faros de trabajo LED (tres delante y dos detrás) y mucho más.

Numerosas opciones
- Aire acondicionado
- Asiento del conductor Grammer Evolution
- Calefacción independiente
- Luz onmidireccional
- Conjunto de faros en el techo con hasta 10 faros LED o Xenon
- Cinturón de seguridad de cuatro puntos
- Techo de rejilla protectora FOPS
- Rejilla protectora en la luna delantera
- Cristal de seguridad (policarbonato / Lexan)
- Faro auxiliar LED en el brazo
- Caja de herramientas adicional
- Pintura especial
- Telediagnóstico / Dispositivo de inmovilización

La Menzi Muck M520 y M525
La original.

	M520	M525
Radio de giro	7300 mm	5000 mm
Peso de la máquina sin herramientas	10700 kg	11000 kg
Velocidad de marcha	15 km/h	15 km/h

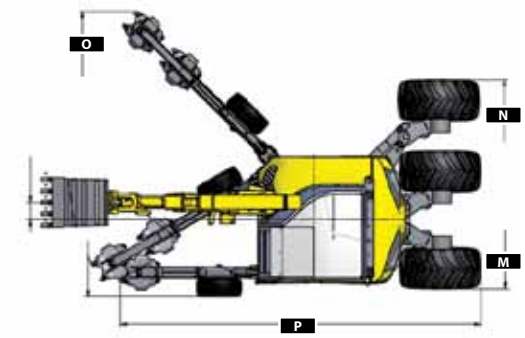

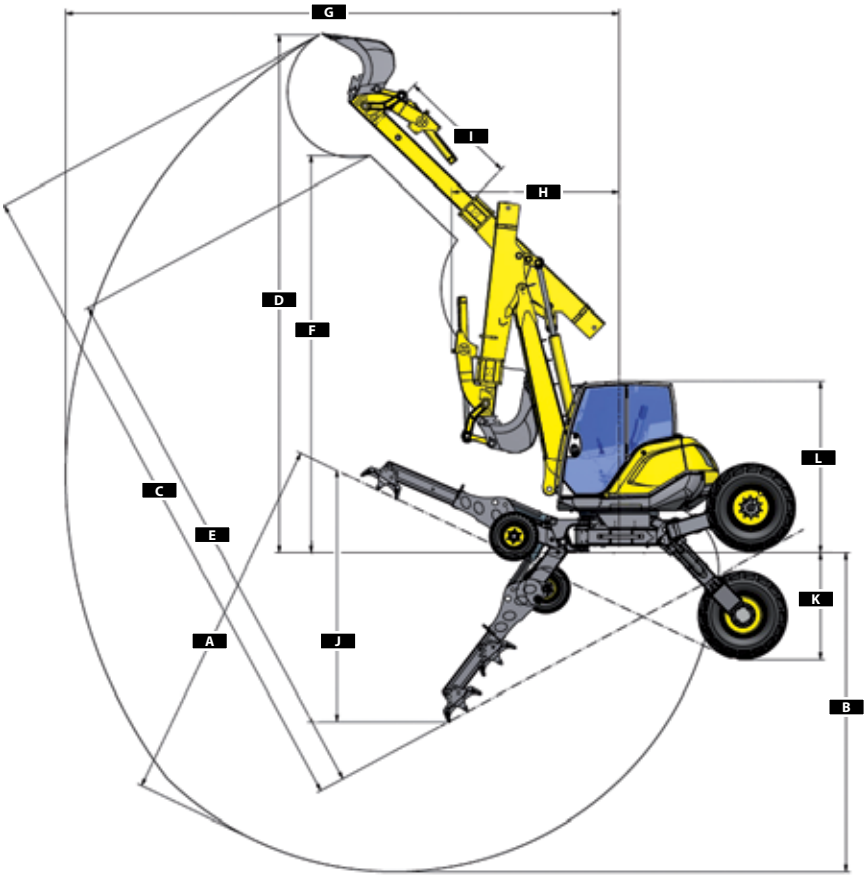

Dimensiones sin Powertilt. Las medidas varían en función de los neumáticos y las herramientas.

	Dimensiones en mm	M520	M525
A	Profundidad de excavación máx. con regulación del bastidor	5470	5470
B	Profundidad de excavación máx. - chasis en el suelo	4730	4730
C	Altura de excavación máx. - con regulación del bastidor	9870	9910
D	Altura de excavación máx. - chasis en el suelo	7700	7700
E	Altura de descarga máx. - con regulación del bastidor	7940	7970
F	Altura de descarga máx. - chasis en el suelo	5890	5890
G	Autonomía máx.	8210	8210
H	Radio de giro mín.	2480	2480
I	Longitud telescópica	1800	1800
J	Margen de ajuste de estabilizador	3660	3660
K	Margen de ajuste de ruedas	1580	1650
L	Altura de transporte	2550	2550
M	Ancho mínimo de ruedas motrices (ancho de transporte)	2230	2370
N	Ajuste máx. de ancho de ruedas motrices	4530	4680
O	Ajuste máx. de ancho de estabilizador	6730	6720
P	Longitud de bastidor	5830	5960

La Menzi Muck M530 y M535
Aún más tracción.

	M530	M535
Radio de giro	9400 mm	7800 mm
Peso de la máquina sin herramientas	11300 kg	11600 kg
Velocidad de marcha	12 km/h	12 km/h

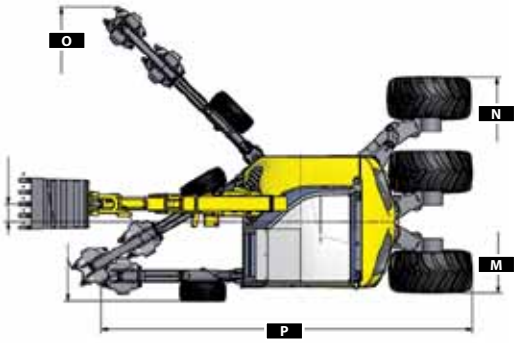

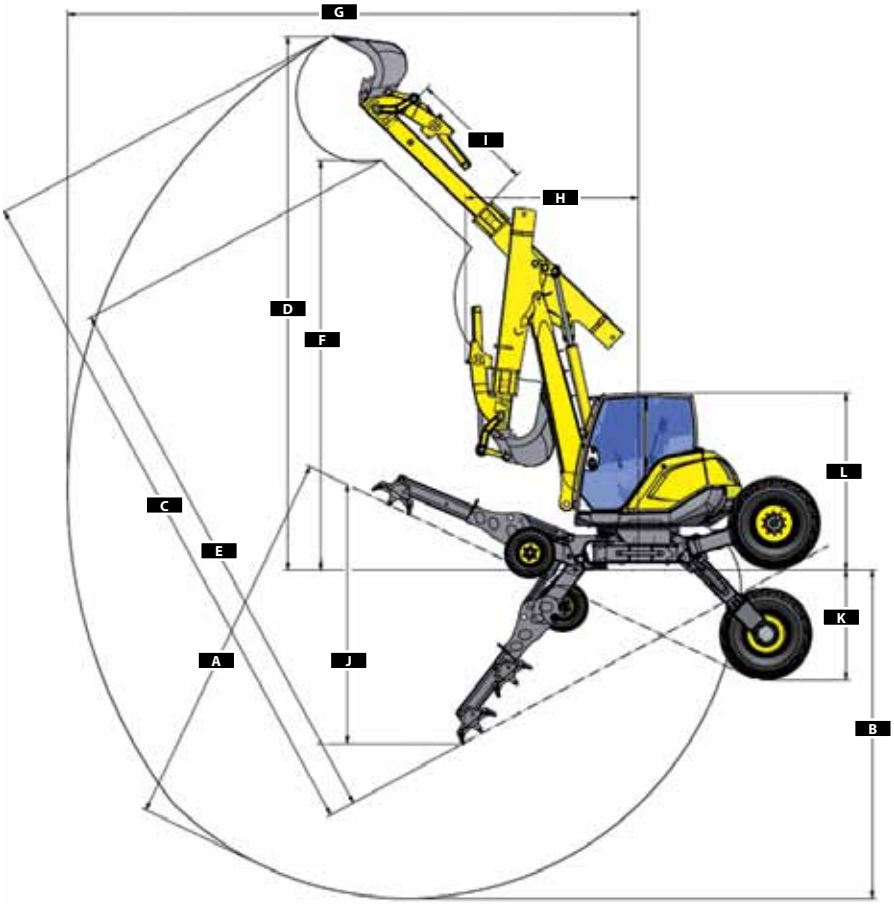

Dimensiones sin Powertilt. Las medidas varían en función de los neumáticos y las herramientas.

	Dimensiones en mm	M530	M535
A	Profundidad de excavación máx. con regulación del bastidor	5460	5460
B	Profundidad de excavación máx. - chasis en el suelo	4730	4730
C	Altura de excavación máx. - con regulación del bastidor	9870	9900
D	Altura de excavación máx. - chasis en el suelo	7700	7700
E	Altura de descarga máx. – con regulación del bastidor	7940	7970
F	Altura de descarga máx. – chasis en el suelo	5890	5890
G	Autonomía máx.	8210	8210
H	Radio de giro mín.	2480	2480
I	Longitud telescópica	1800	1800
J	Margen de ajuste de estabilizador	2510	2510
K	Margen de ajuste de ruedas	1570	1650
L	Altura de transporte	2550	2550
M	Ancho mínimo de ruedas motrices (ancho de transporte)	2230	2370
N	Ajuste máx. de ancho de ruedas motrices	4530	4680
O	Ajuste máx. de ancho de estabilizador	6730	6730
P	Longitud de bastidor	5800	5940

La Menzi Muck M540 y M545
Movilidad sin límites.

	M540	M545
Radio de giro	8300 mm	7440 mm
Peso de la máquina sin herramientas	12000 kg	12300 kg
Velocidad de marcha	10 km/h	10 km/h

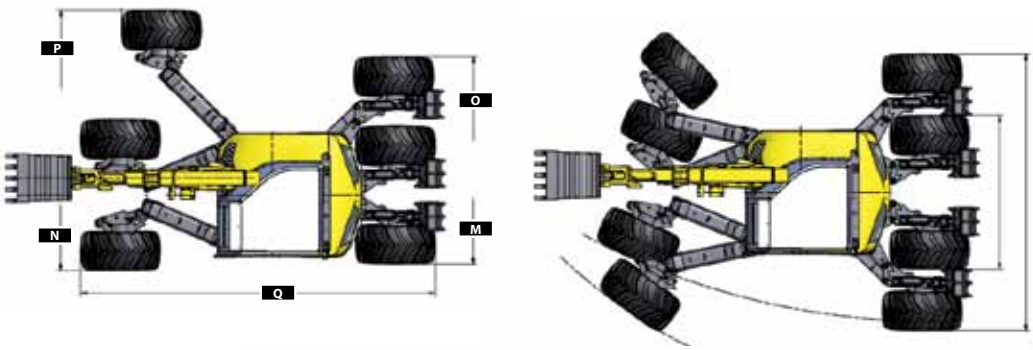

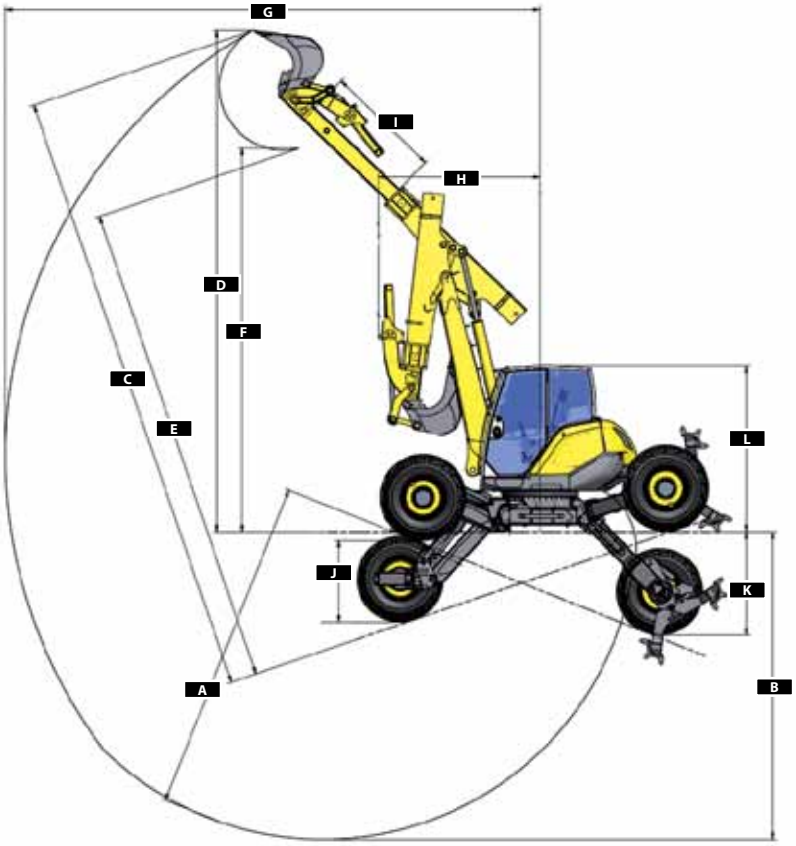

Dimensiones sin Powertilt. Las medidas varían en función de los neumáticos y las herramientas.

	Dimensiones en mm	M540	M545
A	Profundidad de excavación máx. con regulación del bastidor	5120	5140
B	Profundidad de excavación máx. – chasis en el suelo	4730	4730
C	Altura de excavación máx. – con regulación del bastidor	9360	9370
D	Altura de excavación máx. – chasis en el suelo	7700	7700
E	Altura de descarga máx. – con regulación del bastidor	7420	7430
F	Altura de descarga máx. – chasis en el suelo	5890	5890
G	Autonomía máx.	8210	8210
H	Radio de giro mín.	2480	2480
I	Longitud telescópica	1800	1800
J	Margen de ajuste de estabilizadores P-Matik	1250	1250
K	Margen de ajuste de las ruedas traseras	1580	1650
L	Altura de transporte	2550	2550
M	Ancho mínimo detrás (ancho de transporte)	2300	2380
N	Ancho mínimo delante	2510	2430
O	Ajuste máx. de ancho detrás	4600	4690
P	Ajuste máx. de ancho delante	6140	6140
Q	Longitud de bastidor	5880	6190

Infórmese.
Donde y como quiera.

www.menzimuck.com
- Toda la gamas de productos
- Representantes comerciales, red de servicio y calendario de eventos
- Información de la empresa
- Calendario de ferias
- Multimedia (prospectos, instrucciones, fotografías, vídeos, ...)
- Varios idiomas
- ...y mucho más

www.facebook.com/menzimuckcom
- La historia de Menzi Muck
- Noticias sobre la empresa y los productos
- Debates sobre las Menzi Muck
- Eventos
- Artículos de otros conductores de Menzi Muck y aficionados

www.youtube.com/menzimuckcom
- Eventos / Artículos especiales
- Reportajes de TV
- Menzi Muck en acción.
- Diversos implementos en acción

https://shop.menzimuck.com
- Tienda del aficionado a Menzi Muck, para grandes y pequeños
- Prendas de ropa para el conductor y el aficionado
- Diversos accesorios
- Excavadoras a escala e infantiles

https://www.menzimuck.com/gebrauchtmarkt/
- Diversas ofertas con fotografía
- Anuncios gratuitos para ofertas y solicitudes privadas

Reservado el derecho a introducir modificaciones técnicas / 1017

Menzi Muck AG · 9451 Kriessern / Suiza
T +41 71 727 12 12 · info@menzimuck.com · menzimuck.com
Una empresa del Grupo Menzi Muck